BASKETBALL GOAL

Multisports

R1390

1=1.2m 2=1.8m 3=3.8m

INSTALLATION

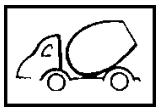

0.7m³

2

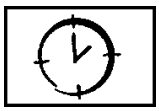

01h00

Panneau en fibre de verre armé avec panier renforcé. Ossature en tube carré de 100 mm de section, laqué époxy. Dimension panneau : 1,20 x 0,90 m - Hauteur du cercle : 3,05 m

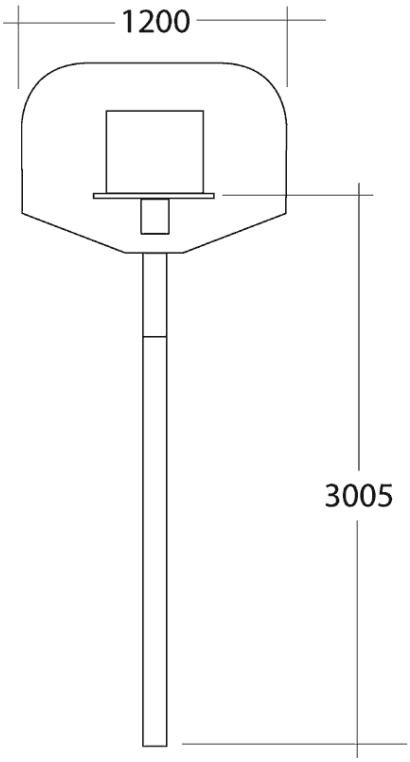

Poids total = 173 kg

Elément le + lourd = 0 kg