Fiche Technique
ACTI'Ninja

JPS15-J-M

Proludic

8+ | 1 | 0,6m

1 = 1,69m
2 = 0,75m
3 = 0,8m

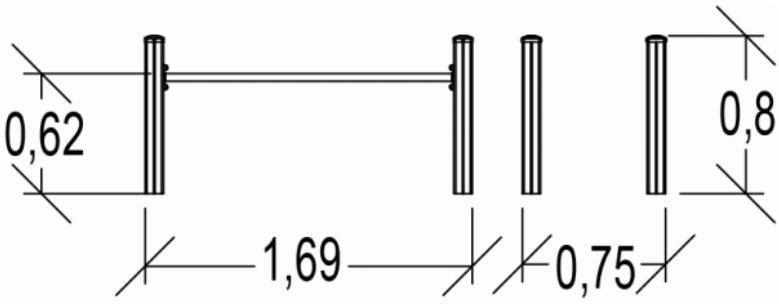

Fonctions ludiques : 3

Tractions x1

Dips x1

Pompes x1

Installation de l'équipement

IMPORTANT : Se référer impérativement à la notice de montage pour le dimensionnement des zones de sécurité

Zone d'impact (surface normative minimale)

Espace libre

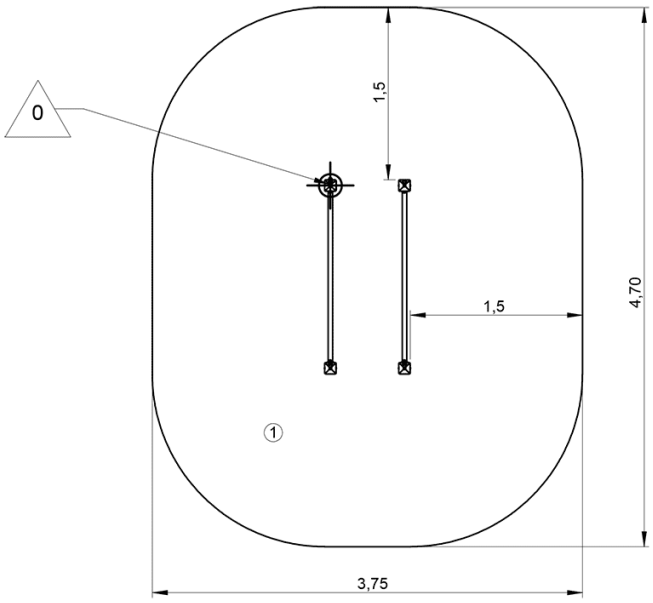

1	0,6m	16m²

1	01h00	0.1m³	16m²	44kg	9kg

EN 1176

Fiche Technique

ACTI'Ninja

JPS15-J-M

Proludic

> 1,40m | 1 | 0,6m

1 = 1,69m
2 = 0,75m
3 = 0,8m

Équation sportive

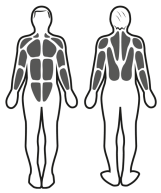

Stimulation musculaire

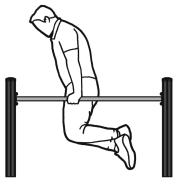

Mouvements

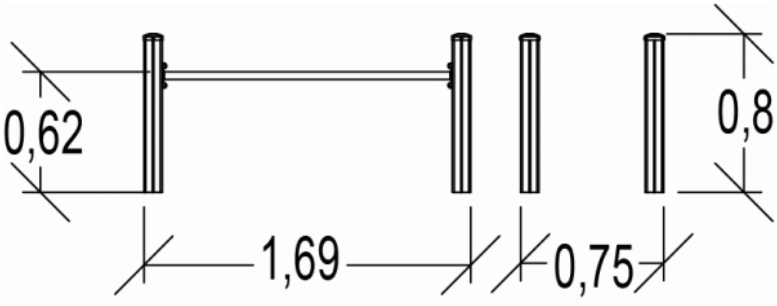

Activités Sportives : 3

Tractions x1

Dips x1

Pompes x1

renforcement musculaire | cardio | équilibre | coordination

Installation de l'équipement

IMPORTANT : Se référer impérativement à la notice de montage pour le dimensionnement des zones de sécurité

Zone d'impact (surface normative minimale)

Espace libre

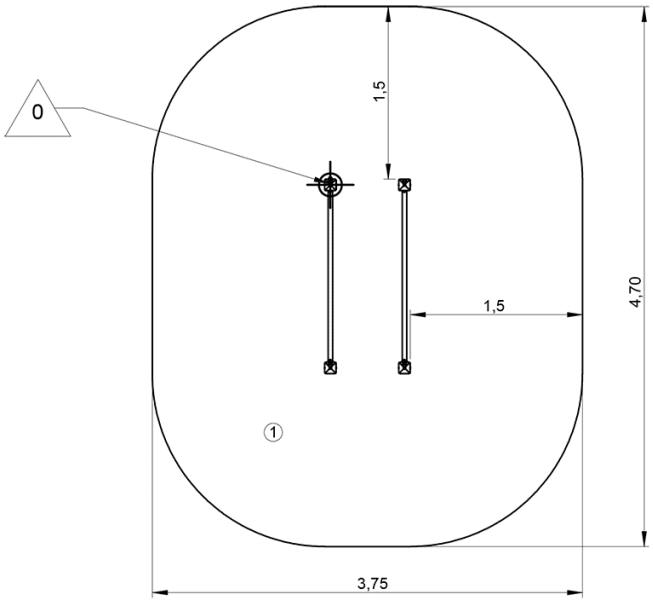

1	0,6m	16m²

1	01h00	0.1m³	16m²	44kg	9kg

EN 16630