Fiche Technique
Aventure

J49103

Proludic

2+ | 6 | 1m

1 = 2,5m
2 = 2,25m
3 = 0,9m

Inclusion motrice
Inclusion sensorielle
Inclusion mentale

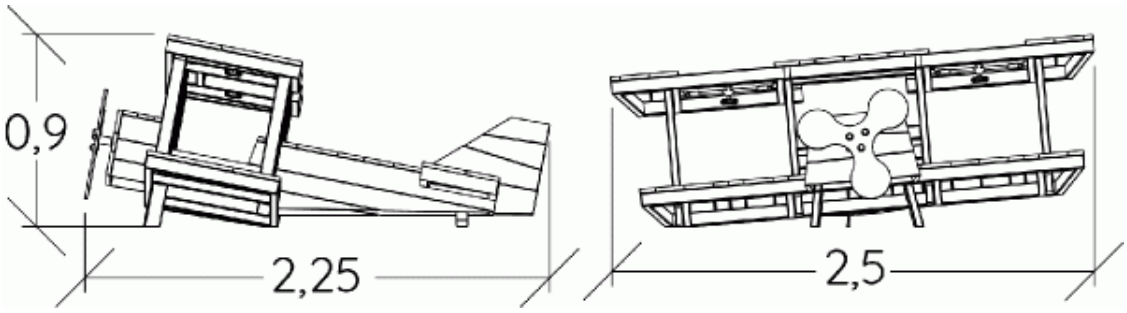

Fonctions ludiques : 6

fabuler	se rencontrer	se reposer	manipuler	ramper	grimper
x1	x1	x1	x1	x1	x1

Installation de l'équipement

IMPORTANT : Se référer impérativement à la notice de montage pour le dimensionnement des zones de sécurité

Zone d'impact (surface normative minimale)

Espace libre

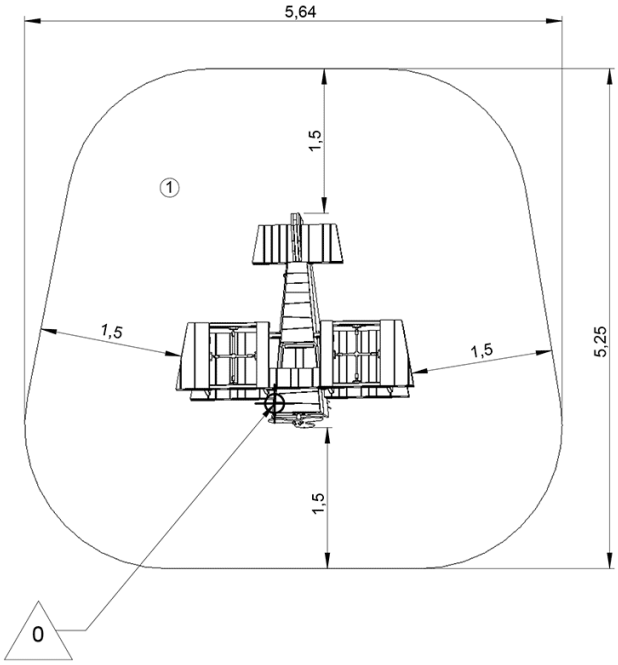

1	1m	26m²

2	01h00	0.1m³	26m²	148kg	135kg	✓

EN 1176