Fiche Technique
Portiques

J484

1+ | 2 | 1,2m

1 = 3,23m
2 = 0,37m
3 = 2,14m

Inclusion motrice
Inclusion sensorielle
Inclusion mentale

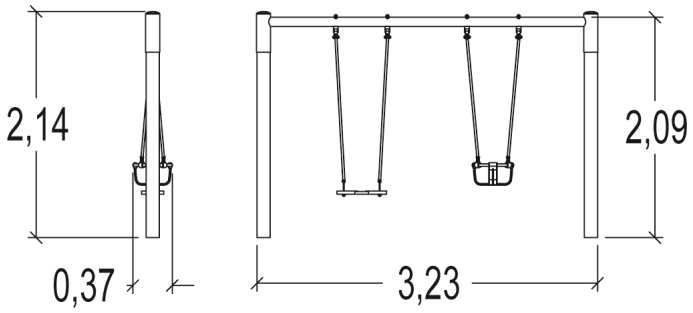

Fonctions ludiques : 3

se rencontrer x1

se balancer x2

Installation de l'équipement

IMPORTANT : Se référer impérativement à la notice de montage pour le dimensionnement des zones de sécurité

Zone d'impact (surface normative minimale)

Espace libre

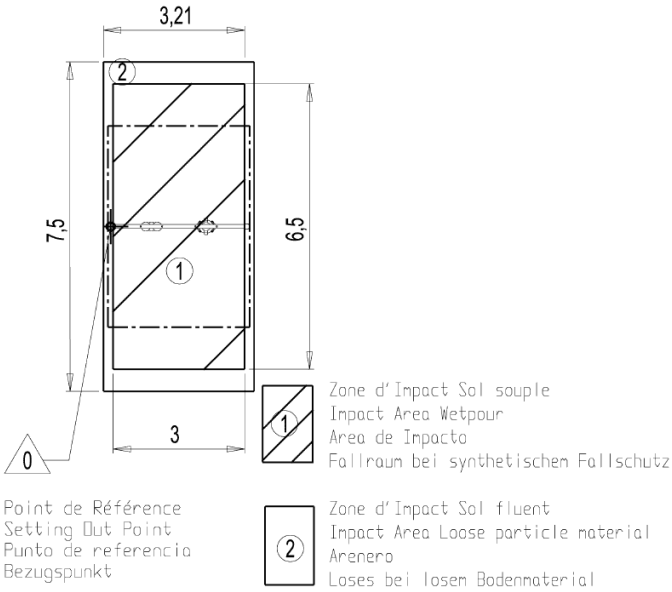

1	1,2m	19,5m²
2	1,2m	26m²

2	01h30	0m³	19.5m²	87kg	30kg

EN 1176