# Fiche Technique
Diabolo Baby

**J38203**

Proludic

2+ | 12 | 1m

1 = 3,02m
2 = 2,32m
3 = 2,12m

Inclusion motrice
Inclusion sensorielle
Inclusion mentale

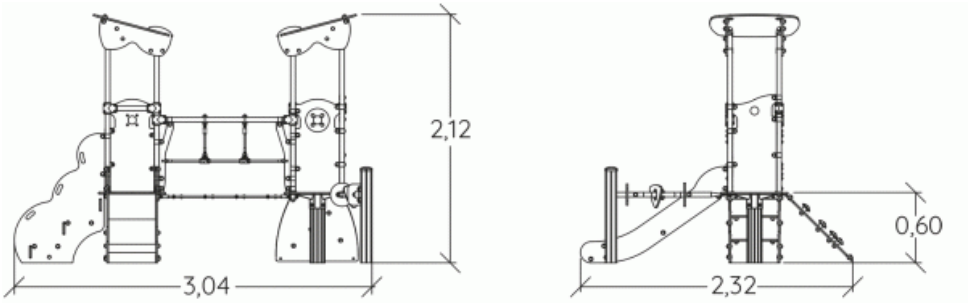


## Fonctions ludiques : 12

| escalader | glisser | se rencontrer | manipuler | s'équilibrer | s'abriter | réfléchir | stimulation tactile |
|---|---|---|---|---|---|---|---|
| x1 | x1 | x2 | x1 | x1 | x2 | x1 | x1 |

| grimper | traverser |
|---|---|
| x1 | x1 |

# Fiche Technique
Diabolo Baby

**J38203**

## Eléments constituants

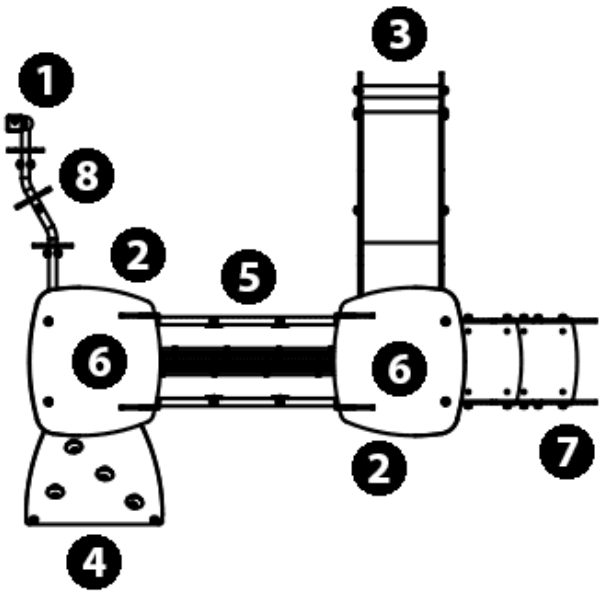


1. Poteau Bas
2. Platform HT: 0.6m
3. Slide HT: 0.6m
4. Slope
5. Passerelle cordage droite
6. Roof
7. Baby access steps
8. "The colour rail

## Installation de l'équipement

**IMPORTANT : Se référer impérativement à la notice de montage pour le dimensionnement des zones de sécurité**

Zone d'impact (surface normative minimale)

Espace libre

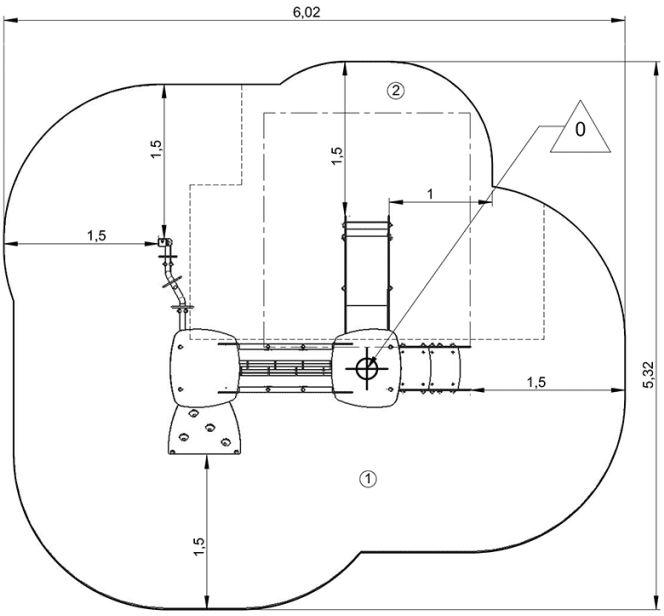


| | | |
|---|---|---|
| 1 | 0,6m | 18,5m² |
| 2 | 1m | 8m² |

| | | | | | |
|---|---|---|---|---|---|
| 2 | 03h00 | 0.25m³ | 26.5m² | 203kg | 10kg |

EN 1176